RM-858E
多功能谐波表

多功能谐波表

1、概述

RM-858E系列多功能谐波表示针对电压系统、工矿企业、公共设施、智能大厦等电力监控、智能控制、计量考核的应用场合设计的高精度、高可靠、高性价比的智能配电仪表产品。E系列可以测量三相电网中所有电量参数，如三相电压、三相电流、有功功率、无功功率、功率因数、电网频率等，具有双向电能计量功能。可以测量电网中谐波含量，并具有RS-485数字通讯/检测开关状态和电能脉冲输出功能。

产品符合GB/T22264.1-2008、GB/T13978-2008。

- 测量三相电网所有电量U、I、P、Q、PF、F等
- 有功电能和无功电能计量
- 测量三相网络中电压电流的总谐波含量THD
- 2路电能脉冲输出
- 标准的RS-485通讯接口，支持Modbus-RTU协议
- 设计采用最现代化的微处理器和数字信号处理技术
- 设计采用每个测量通道单独采集的计算方式
- 4路开关量输入监测
- 4路报警或遥控继电器输出AC250V/5A、DC30/5A
- 4路0/4~20mA或0~5/10V直流变送输出
- 蓝色背光字段LCD显示
- 具有友好的人际操作界面
- 具有安装方便，接线简单，维护方便，工程量小，现场可编程输入参数的特点

2、型号定义

RM-858□-□□□/□□/□

- 工作电源：
  AC-AC220V
  DC-AC/DC85~270V
- 信号输出：
  DI-开关量输入
  DO-开关量输出
  AO-模拟量输出
- 信号输出数：
  1-一路
  2-二路
  3-三路
  4-四路
- 显示方式
  3-三排数码管显示
  Y3-三排液晶显示
- 功能说明:
  S-多功能电力仪表
  F-多功能付费率电能表
  H-多功能谐波表
- 辅助代号，表示仪表外形

外形代号	面框尺寸	开孔尺寸
2	120×120	111×111
9	96×96	91×91
3	80×80	76×76
A	72×72	67×67

- 功能代号
  E-多功能网络仪表

RM-858E
多功能谐波表

3、产品选型

	功能 \ 型号	RM–858E –AHY3	RM–858E –3HY3	RM–858E –9HY3	RM–858E –2HY3
实时测量	三相电压	√	√	√	√
	三相电流	√	√	√	√
	有功/无功功率	√	√	√	√
	功率因素	√	√	√	√
	频率	√	√	√	√
电能计量	有功电能	√	√	√	√
	无功电能	√	√	√	√
	双向计量	√	√	√	√
谐波	总含量	√	√	√	√
	3-15次奇次分量	√	√	√	√
电能脉冲输出		1	2	2	2
开关量输入		选配	选配	选配	选配
开关量输出		选配	选配	选配	选配
变送输出		选配	选配	选配	选配
通讯接口		1	1	1	1
显示方式		LCD	LCD	LCD	LCD
开孔尺寸(mm)		67X67	76X76	91X91	111X111

注：以上“√”表示该型号具备此项功能，“—”表示该型号不具备此项功能；

4、功能接线示意图

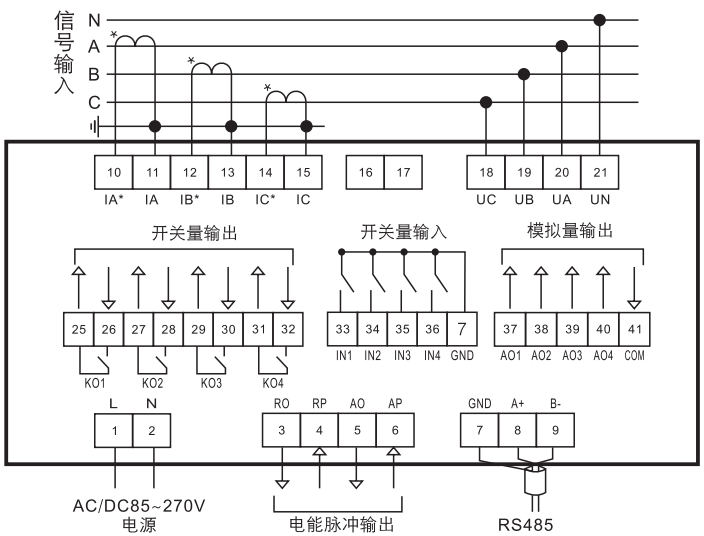

RM-858E
多功能谐波表

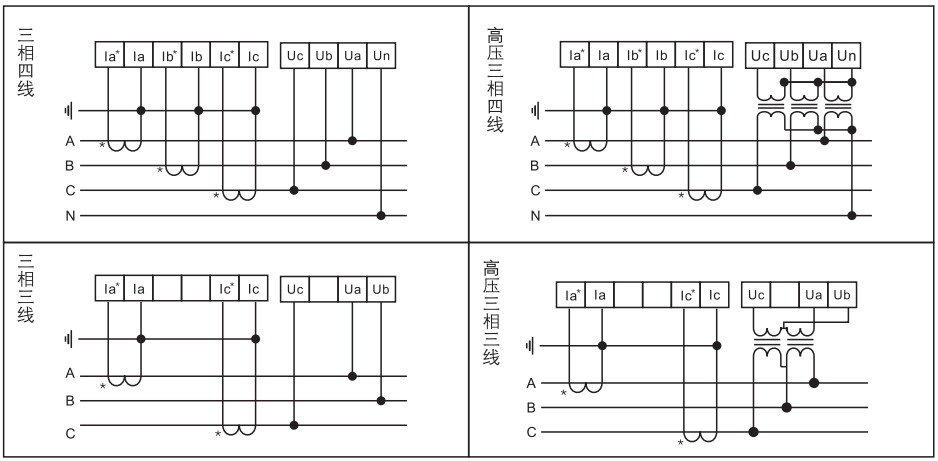

接线说明：

●输入电压不要高于产品的额定输入电压（100V或380V），否则应考虑使用PT，为了便于维护，建议使用接线排。

●标准额定输入电流为5A或1A，大于5A情况应使用外部CT。如果使用的CT上连有其他仪表，接线应采用串联方式，去除产品的电流输入连接之前，一定要先断开CT一次回路或者短接二次回路，为便于维护使用接线排。

●要确保输入电压、电流相对应，相序一致，方向一致，否则会出现功率和电能等的数值和符号错误。

●仪表可以工作在三相四线方式或者三相三线方式，用户应根据现场使用情况选择相应的接线方式。一般在没有中心线的情况下使用三相三线方式，在有中心线的情况下使用三相四线方式。需要注意的现场的接线方式必须与表内设置的接线方式一致，否则仪表的测量数据不正确。

5、订货示例

● 型号：RM-858E-9HY3/2DI2DO/DC
信号输入：AC10/0.1kV AC100/5A
接线类型：三相三线
其他：出厂预设值
（未做说明则按照默认设置出厂）

型号说明：
此仪表为多功能网络复费率表，带两路开关量输入，两路开关量输出，工作电源为AC/DC85-270V。

● 型号：RM-858E-9HY3/2AO
信号输入：AC400V AC100/5A
接线类型：三相四线
其他：出厂预设值
（未做说明则按照默认设置出厂）

型号说明：
此仪表为多功能网络复费率表，不带输出功能，工作电源为AC220V。