产品概述

XJ01系列自耦减压起动箱适用于交流50Hz，额定工作电压380V，容量400kW及以下三相鼠笼型感应式电动机作不频繁降压起动用。广泛应用于冶金、石油、化工、矿山、建筑及环保等所有工业领域的电机传动设备。产品结构简单、经济实用、操作简便、并具有过载保护功能。产品符合:GB/T 14048.4标准。

选型指南

XJ01	300
产品型号	控制电机的功率
自耦减压起动箱	30 75 115 190 300

正常工作条件和安装条件

- ☐ 本系列起动箱需在室内使用；
- ☐ 海拔：海拔高度不超过2000米；
- ☐ 周围环境温度：−5℃+40℃，24小时内平均温度不超过+35℃；
- ☐ 湿度：空气相对湿度在最高温度：+40℃时，不超过50%，在较低温下允许有较高的相对湿度，最湿月平均最低温度不超过+20℃，该月的平均最大相对湿度不超过90%，并考虑到因温度变化发生在产品表面上的凝露；
- ☐ 污染等级：3级；
- ☐ 安装面与水平面的倾斜度不超过5℃；
- ☐ 安装环境：应安装在无显著振动和冲击的地方，且无足以腐蚀金属和破坏绝缘的气体及导电尘埃的地方。

结构和工作原理

产品结构

本产品为箱式防护结构，由自耦变压器、交流接触器、热继电器、时间继电器等元件组成。对75kW及以下的产品采用自动控制方式；90kW及以上的产品采用手动和自动两种控制方式，用转换开关进行切换。时间继电器可根据负载自由调节起动时间（范围：1s~15s），自耦变压器线圈备有为额定电压的80%和65%两组抽头，出厂时接在65%抽头上（可根据负载需要改接在80%的抽头上）。

注：超出规定起动时间的，产品需与厂商联系订做。

工作原理

本产品是利用自耦变压器减压原理，减少电动机起动时的电流对输配电网的冲击和机械设备的磨损。其控制原理见图1、图2

XJ01系列自耦减压起动箱

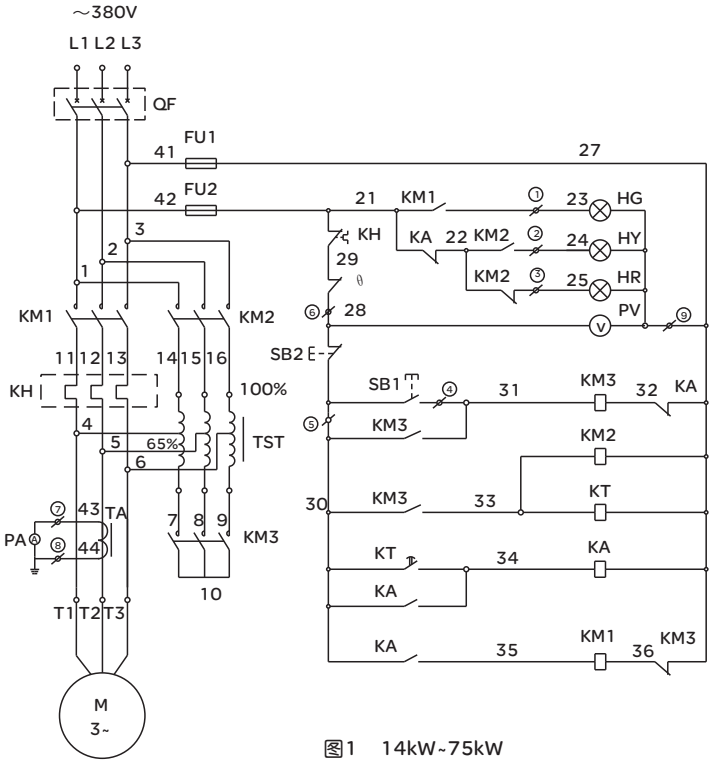

图1　14kW~75kW

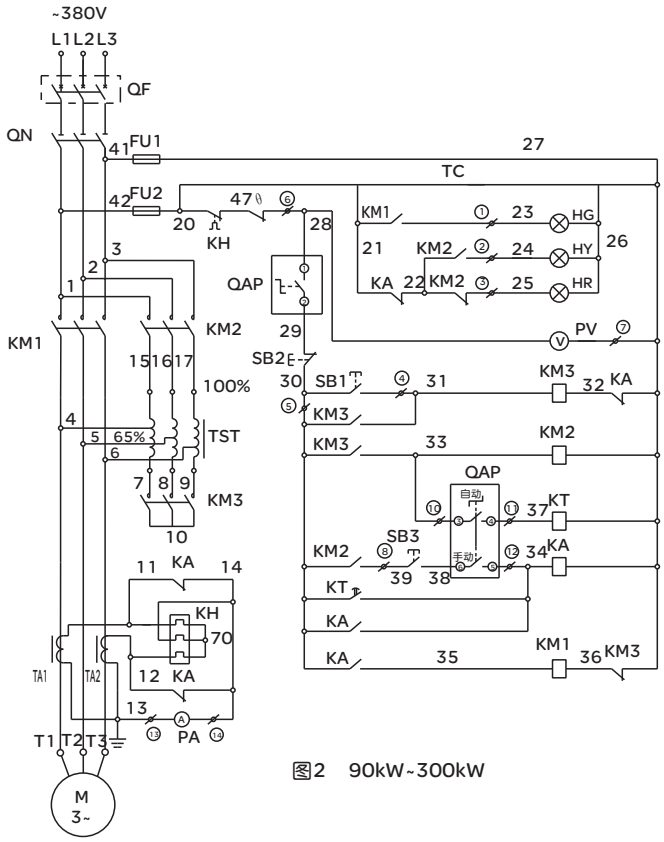

图2　90kW~300kW

主要技术数据

表1

型号	控制电动机 最大功率(kW)	最大工作 电流Ie(A)	自耦变压器TST 功率(kW)	电流互感器TA 电流比	热继电器Kh 整定电流参数(A)
XJ01-14	14	28	14	50/5	28
XJ01-17	17	34	17	50/5	34
XJ01-22	22	43	22	50/5	43
XJ01-30	30	58	30	75/5	58
XJ01-40	40	77	40	100/5	77
XJ01-55	55	110	55	150/5	110
XJ01-75	75	142	75	200/5	142
XJ01-90	90	170	90	300/5	2.9
XJ01-100	100	190	100	300/5	3.2
XJ01-115	115	218	115	300/5	3.5
XJ01-135	135	256	135	600/5	2.2
XJ01-155	155	300	155	600/5	2.5
XJ01-190	190	350	190	600/5	3
XJ01-225	225	410	225	800/5	2.6
XJ01-260	260	480	260	800/5	3
XJ01-300	300	530	300	800/5	3.4

外形和安装尺寸

表2

型号	外形尺寸(mm)			安装尺寸(mm)		安装孔径φ	图号
	Amax	Bmax	Cmax	E±5	F±5		
XJ01-14~30	400	700	280	370	165	10	图3
XJ01-40~75	500	1000	310	467	480	10	图3
XJ01-90~115	550	1260	420	505	285	10	图4
XJ01-135~190	610	1440	490	560	345	10	图4
XJ01-225~300	700	1700	590	650	420	10	图5

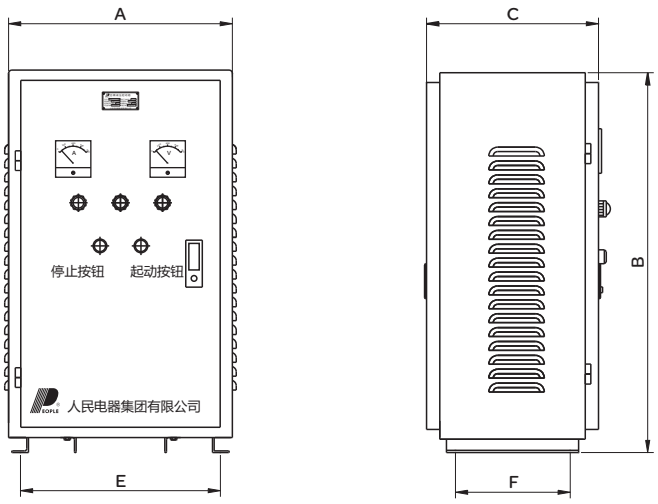

图3　14kW~75kW

XJ01系列自耦减压起动箱

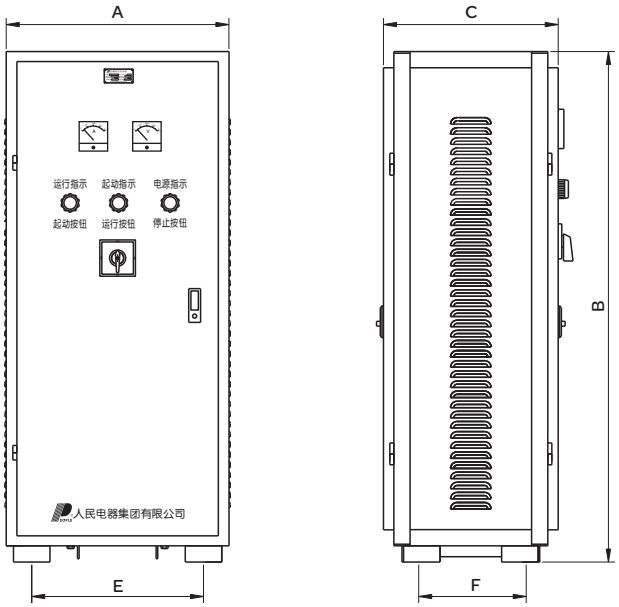

图4　90kW~300kW

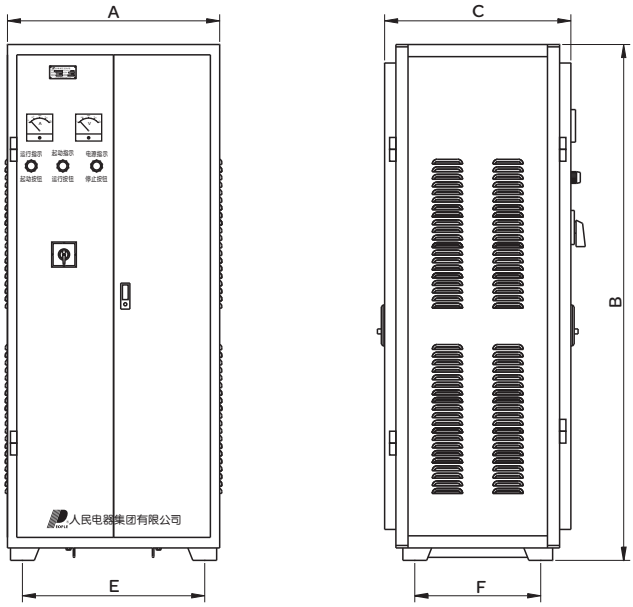

图5　225kW~300kW

订货须知

- □ 本产品的名称及型号；
- □ 控制电动机功率；
- □ 额定工作电压；
- □ 所带负载性质；
- □ 数量。

例如：订购XJ01-75kW自耦减压起动箱，控制（75kW交流380V水泵）1台。